Zapytania

Listy kontrolne | strona 1 – parametry

1. maks. siła podnosząca w kN

na przekładnię _____ kN cała instalacja _____ kN

rozciągająca _____ kN ściskająca _____ kN

obciążenie: statyczne _____ kN dynamiczne _____ kN

Zabudowa

◯ pionowa ◯ pozioma ◯ wychylna

Rodzaj obciążenia

◯ stałe ◯ obciążenie udarowe ◯ drgania

2. maks. skok/droga _____ mm ◯ skok użytkowy _____ mm

W razie zastosowania krótkiego skoku
(skok użytkowy < wysokość przekładni): regularny skok smarujący: ◯ możliwy ◯ niemożliwy

3. Prędkość podnoszenia

◯ Typ N = 25 mm/s (1,5 m/min) ◯ Typ L = 6,25 mm/s (0,375 m/min) ◯ _____ mm/s

4. Tryb pracy, cykl roboczy, opis cyklu

_____ skoków na godzinę _____ skoków na dzień godzin dziennie: ◯ 8 ◯ 16 ◯ 24

i W przypadku długiego cyklu pracy lub dużego skoku, prosimy o szczegółowy na następującej stronie

5. Typ budowy ◯ S „śruba stojąca” ◯ R „śruba obrotowa”

6. Wersja ◯ Przekładnia ZE ◯ Przekładnia GSZ

7. Napęd ◯ Silnik indukcyjny trójfazowy ◯ z hamulcem ◯ ręczny ◯ _____

8. Warunki eksploatacji ◯ sucho ◯ wilgotno ◯ pył ◯ wióry ◯ _____

◯ prowadzony ruch podnoszenia ◯ bez prowadzenia (brak dyn. sił bocznych)

Temperatura otoczenia: min. _____ °C maks. _____ °C (jeśli < 10 °C i > 40°C)

i Jeśli to możliwe, prosimy o dokładny opis lub szkic na następującej stronie

9. Standardowy układ Nr: _____ Maß: MA1 _____ MA2 _____ MA3 _____ MA4 _____ MA5 _____

patrz standardowe układy, lista kontrolna strona 3 i 4 (w przypadku systemu wielosegmentowego)

10. Ilość szt _____ Seria _____

11. Termin – oferta _____ Dostawa _____

Zapytania

Listy kontrolne | strona 2 – parametry dodatek (opcjonalnie)

8a. Przeznaczenie/opis działania/warunki otoczenia (opis lub szkic)

Zapytania

Listy kontrolne | strona 3 – standardowe układy

A

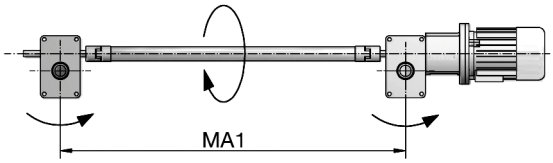

A+

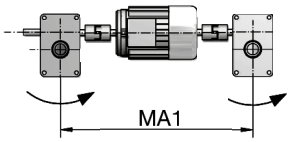

B

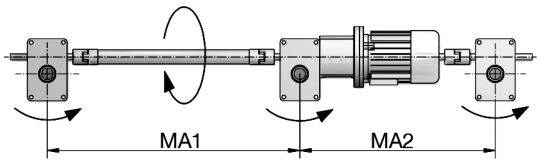

C

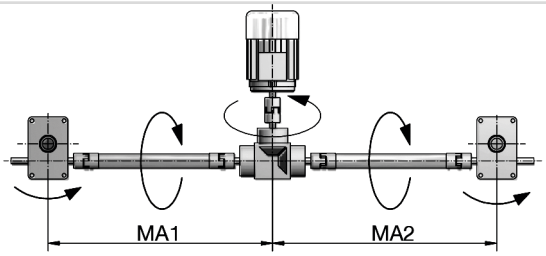

D

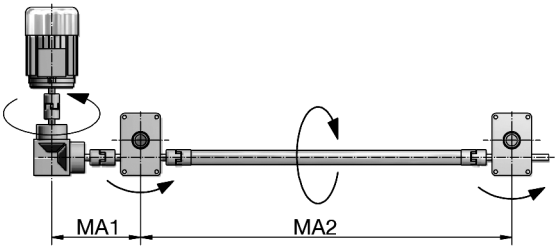

E

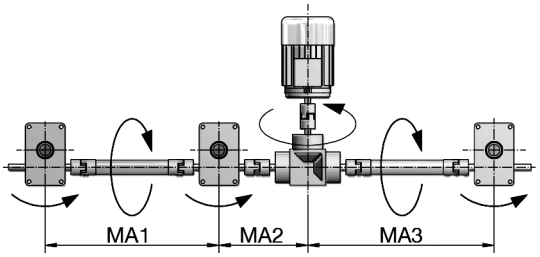

F

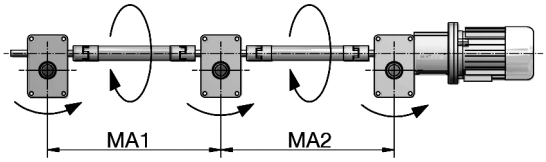

G

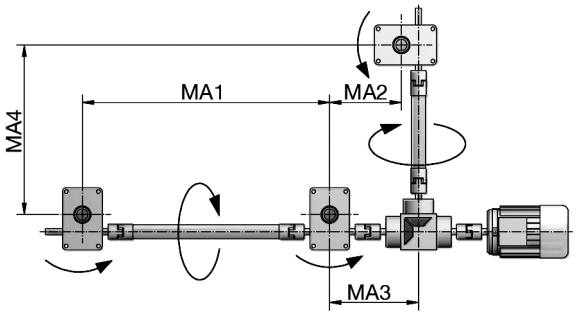

H

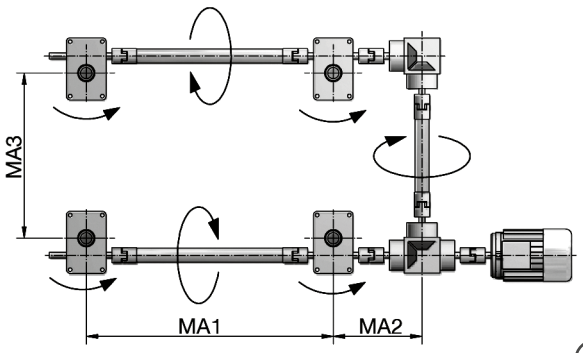

Przedstawione zostały najbardziej typowe rozmieszczenia. W przypadku różnic w Państwa konstrukcji należy koniecznie sprawdzić kierunki obrotu!

Zapytania

Listy kontrolne | strona 4 – standardowe układy

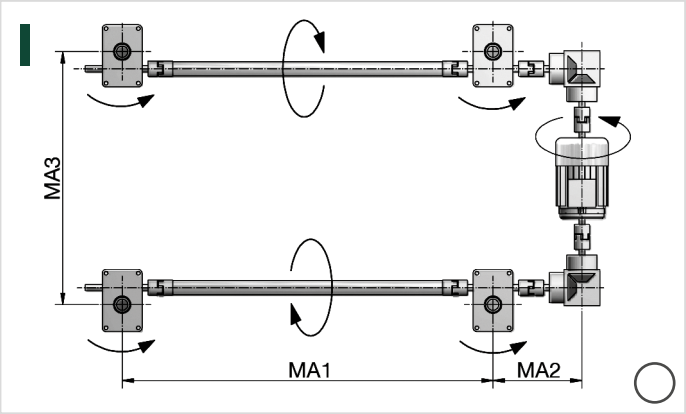

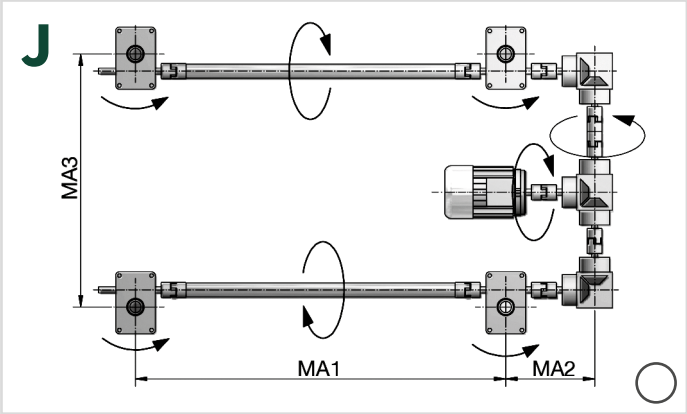

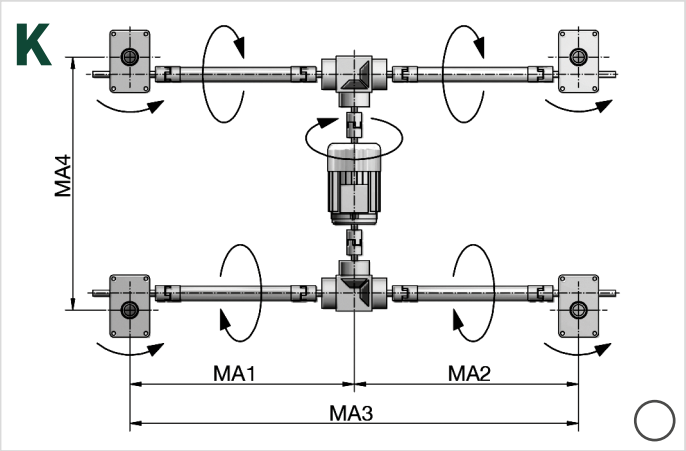

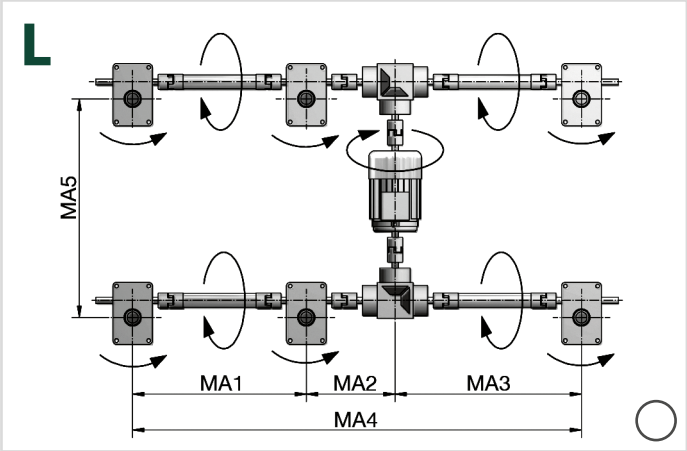

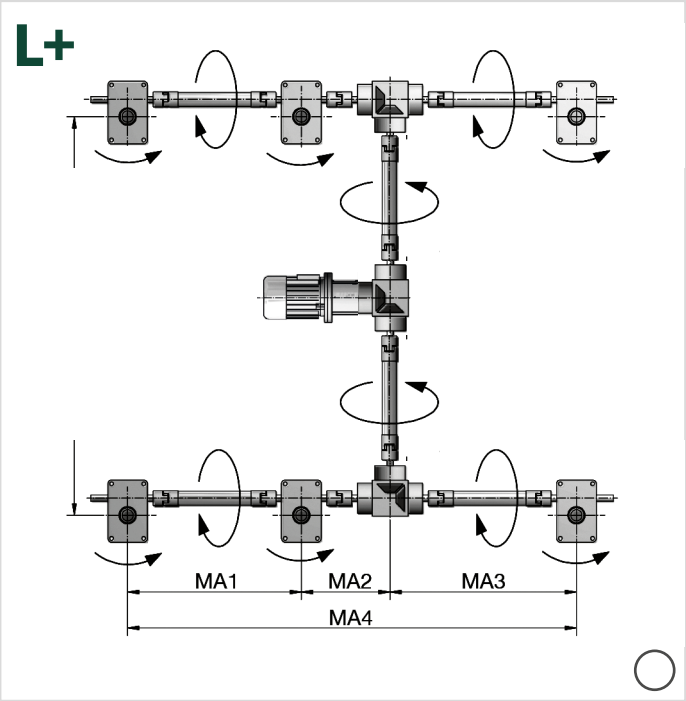

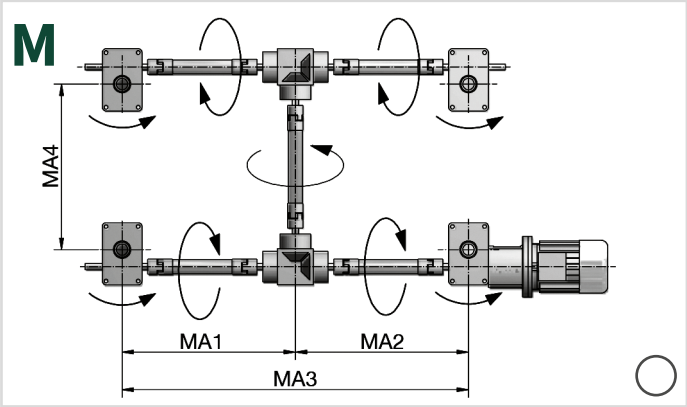

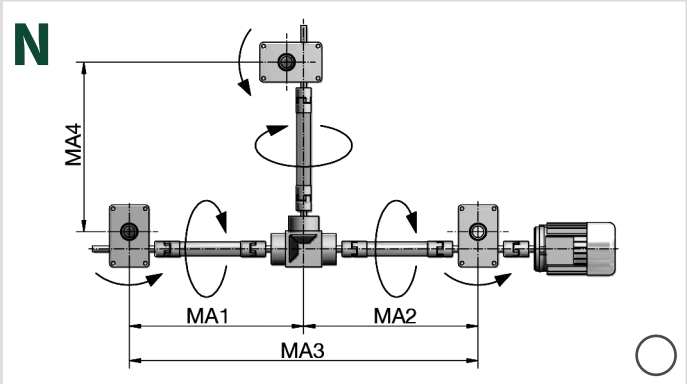

Przedstawione zostały najbardziej typowe rozmieszczenia. W przypadku różnic w Państwa konstrukcji należy koniecznie sprawdzić kierunki obrotu!

Zapytania

Listy kontrolne | strona 5 – lista elementów S

Typ:

- ◯ SN (śruba stojąca, przeł. normalne)
- ◯ SL (śruba stojąca, przeł. powolne)

Wariant:

- ◯ Śruba Tr
- ◯ Nakrętka zabezpieczająca SIFA
  - ◯ z kontrolą SIFA
- ◯ Śruba kulowa KGT

Skok:

_____ mm

1. Obciążenie rozciągające (kN): statyczne _____
   Obciążenie rozciągające (kN): dynamiczne _____
2. Obciążenie ściskające (kN): statyczne _____
   Obciążenie ściskające (kN): dynamiczne _____

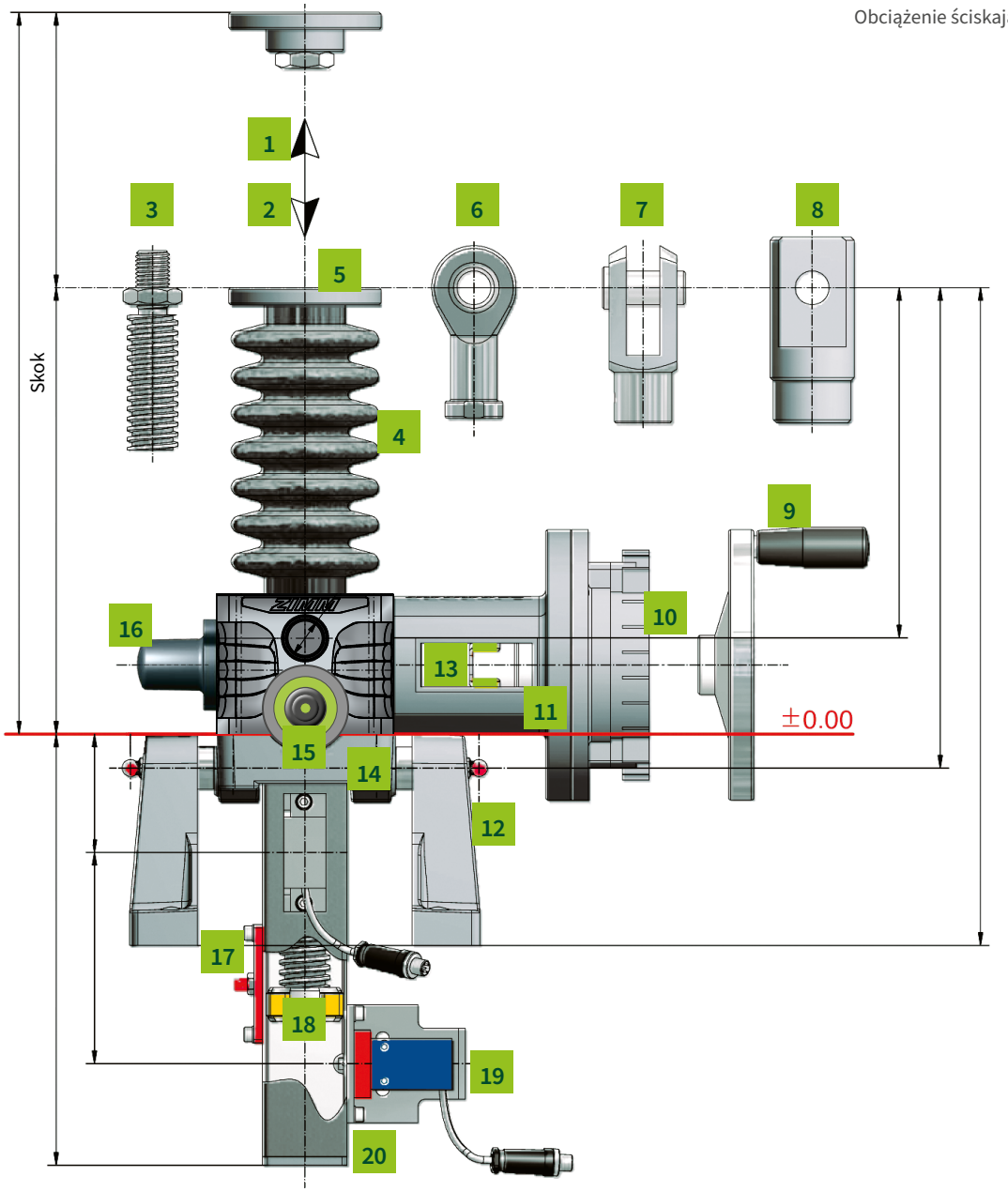

3. Standardowa końcówka śruby ◯
4. Mieszek osłonowy FB ◯
   Osłona spiralna SF ◯
5. Kołnierz mocujący BF ◯
6. Głowica przegubowa KGK ◯
7. Głowica widełkowa GK ◯
8. Głowica wahliwa SLK ◯
9. Koło ręczne HR ◯
10. Silnik z hamulcem ◯
    Silnik bez hamulca ◯
11. Kołnierz silnika MF ◯
12. Ramiona nośne LB ◯
13. Sprzęgło KUZ ◯
14. Płyta wychylna KAR ◯
15. Dozownik środka smarnego Z-LUB ◯
16. Osłona wałka przekładni SK ◯
17. Listwa smarująca SL ◯
18. Zabezpieczenie przed obrotem VS ◯
    Zabezpieczenie przed wykręceniem AS ◯
19. Zestaw wyłączników krańcowych 2x ES ◯
20. Rura osłonowa SRO ◯
    Rura osłonowo-podporowa STRO ◯

Zapytania

R **Listy kontrolne** | strona 6 – lista elementów R

Typ:

- ◯ RN (śruba obrotowa, przeł. normalne)
- ◯ RL (śruba obrotowa, przeł. powolne)

Wariant:

- ◯ Śruba Tr
- ◯ Nakrętka zabezpieczająca SIFA
  - ◯ z kontrolą SIFA
- ◯ Śruba kulowa KGT

Skok:

_____ mm

1. Obciążenie rozciągające (kN): statyczne _____
   Obciążenie rozciągające (kN): dynamiczne _____
2. Obciążenie ściskające (kN): statyczne _____
   Obciążenie ściskające (kN): dynamiczne _____

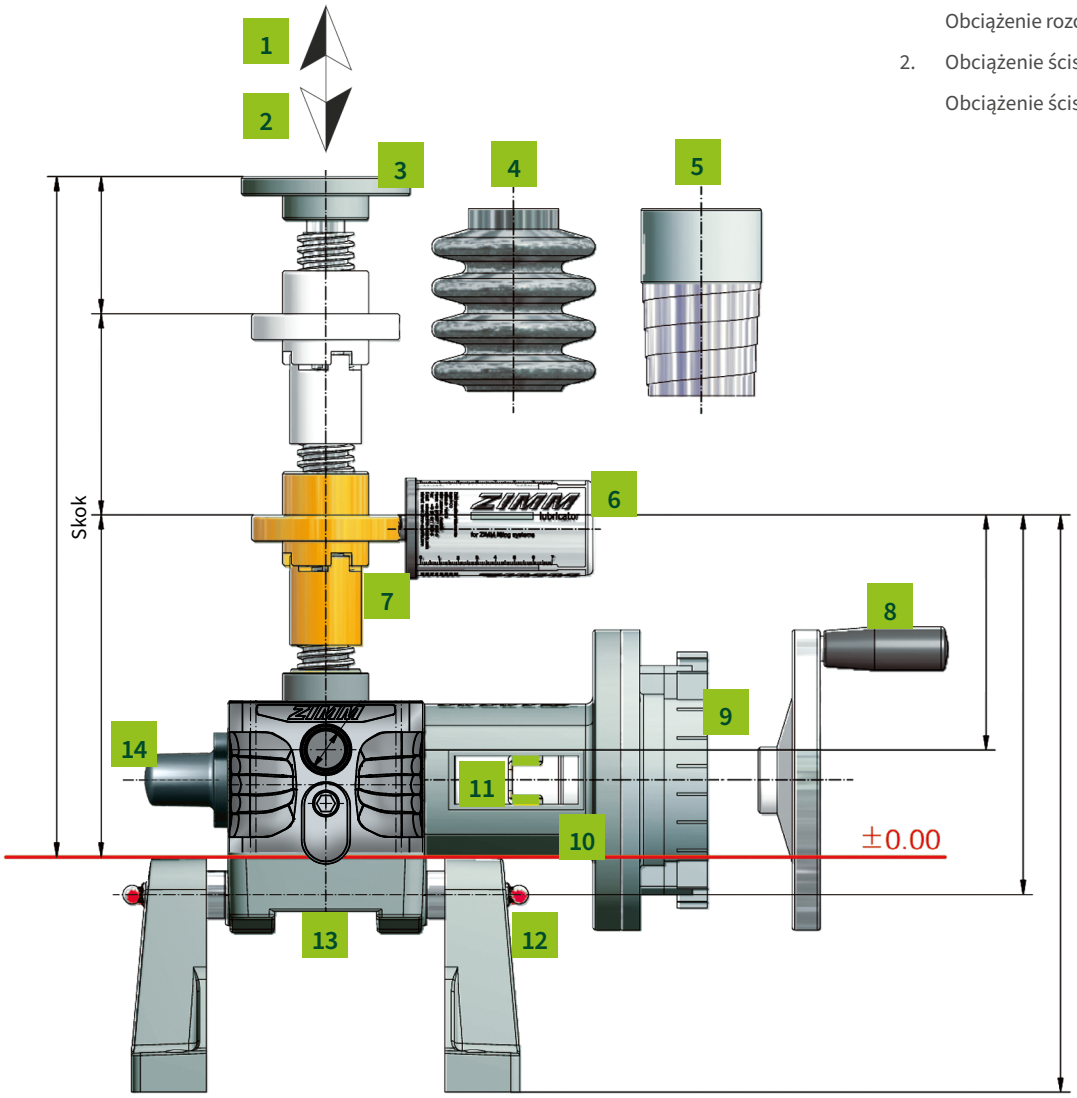

3. Płyta łożyskowa GLP ◯
4. Mieszek osłonowy FB ◯
5. Osłona spiralna SF ◯
6. Dozownik środka smarnego Z-LUB ◯
7. Nakrętka podwójna DM ◯
   Nakrętka kołnierzowa Tr FM ◯
   Adapter kardanowy DMA ◯
   Płaska kołnierzowa KGT-F ◯
   Nakrętka wahliwa PM ◯
   Nakrętka bezsmarowa FFDM ◯
   Adapter mocujący TRMFL ◯
   Nakrętką zabezpieczającą SIFA ◯
   Kontrola zużycia SIFA Control ◯
8. Koło ręczne HR ◯
9. Silnik z hamulcem ◯
   Silnik bez hamulca ◯
10. Kołnierz silnika MF ◯
11. Sprzęgło KUZ ◯
12. Ramiona nośne LB ◯
13. Płyta wychylna KAR ◯
14. Osłona wałka przekładni SK ◯